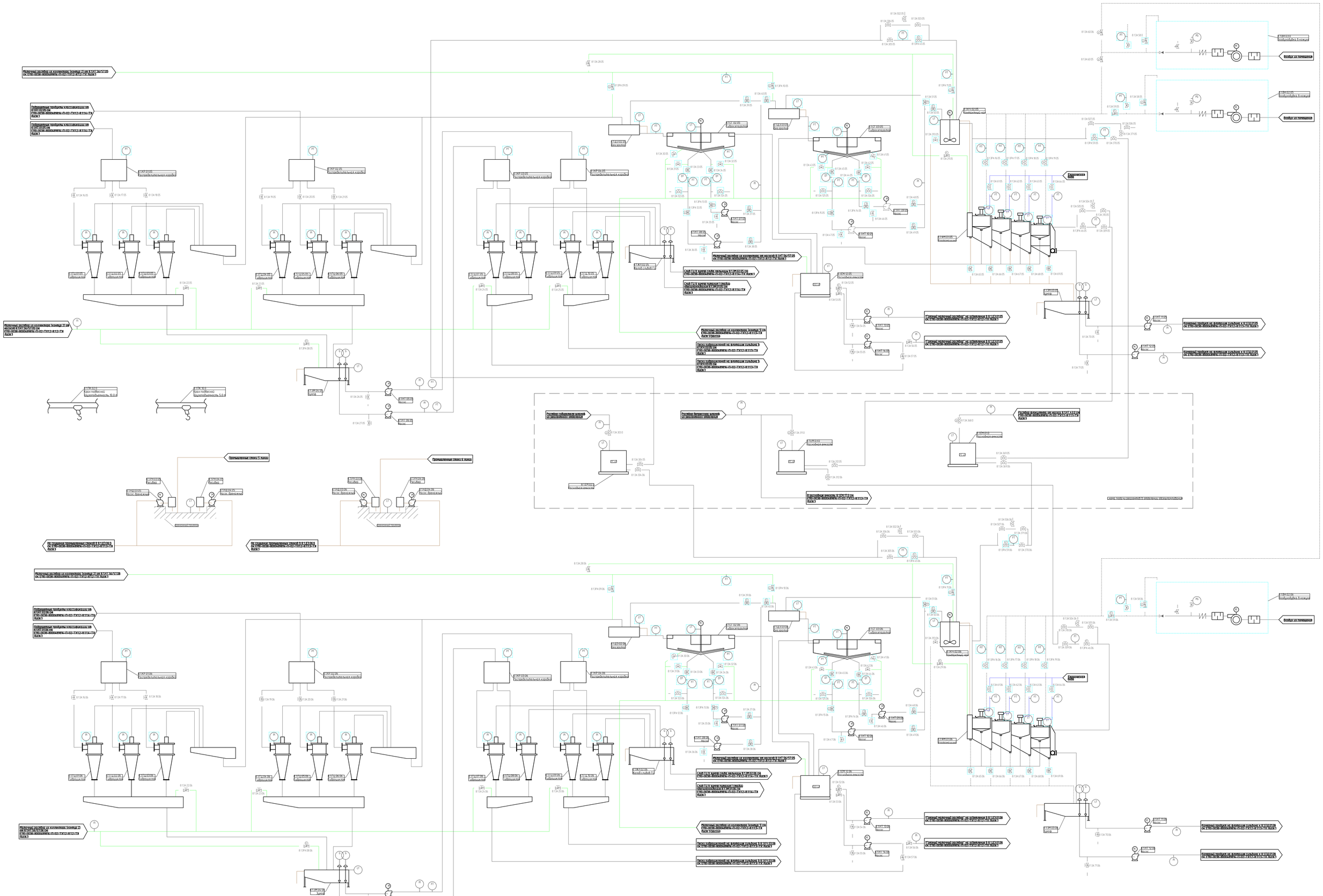

					170-0038-00004998-П-02-ТХ12-8.13-ТХ
Изм.	Кол.уч.	Лист	N док.	Подп.	Дата
Разраб.					Обезвоживание фабрики 2-ой очереди строительства. Компрессорная фабрика с технологическим обеспечением цехов.
Пров.					Раздел 12. Технологические решения. Подраздел 8. Сжатый воздух.
Гл.спец.					Стадия: Р / Раздел: 8 / Лист: 0
Нач.отд.					ПроТех
Н.контр.					Копировал:
ГИП					Формат: А1

План на отм. 0,000 между осями 1–11 и А/1–Б

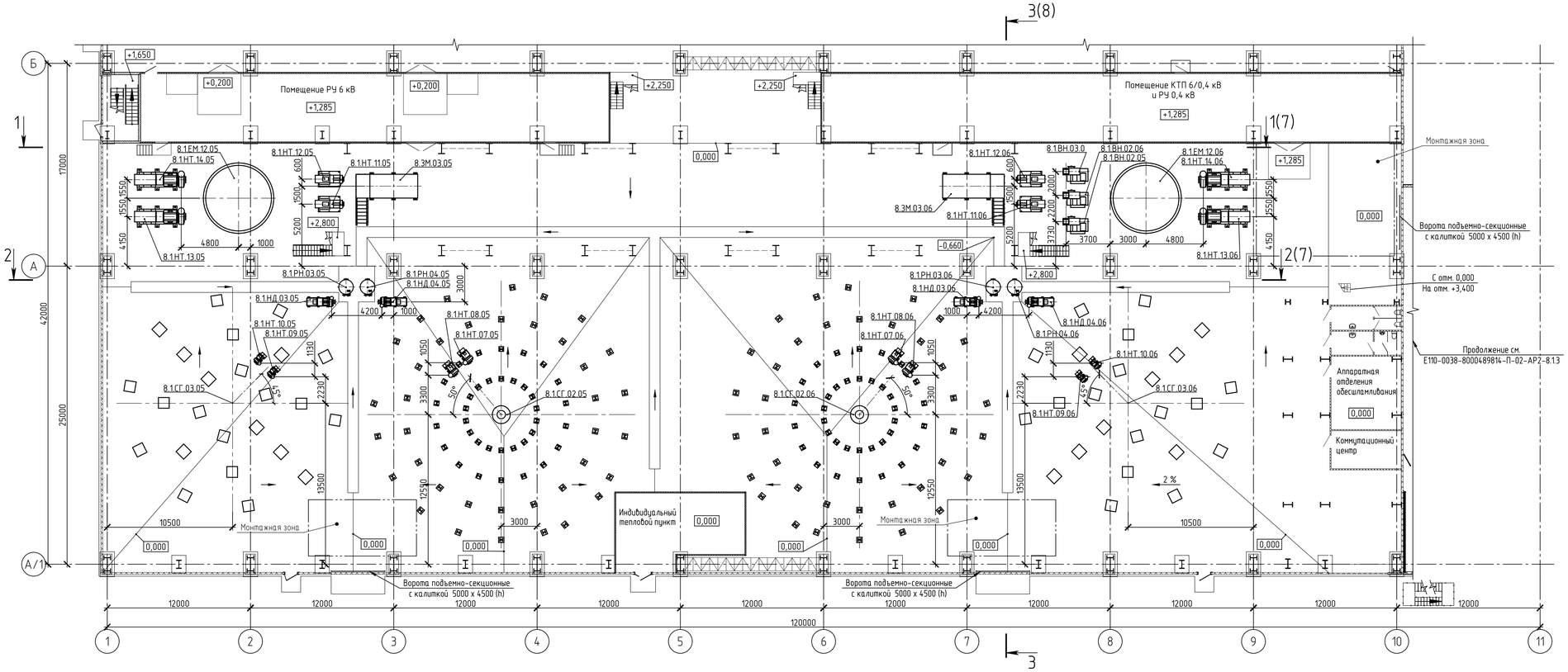

1.За отм. 0,000 принята отметка пола первого этажа Главного корпуса с ФПО между осями 1–11 и А–Е, что соответствует абсолютной отм. 184,000 в БСВ.

Изм.	Кол.уч.	Лист	№док.	Подп.	Дата	Е110-0038-8000489814-П-02-ТХ1.2-8.1.3-ТХ		
						Усольский калийный комбинат. Обогатительная фабрика 2-ой очереди строительства. Флотационная фабрика с технологией обезвоживания шламов		
Разраб.		Азанова			20.01.24	Главный корпус с ФПО (2-я очередь). Отделение обесшламливания	Стадия	Лист	Листов
Пров.		Бедретдинов			20.01.24		П	2	
Нач. отд.		Колосов			20.01.24	План на отм. 0,000 между осями 1–11 и А/1–Б	ПроТех Инжиниринг		
Н. контр.		Лезникова			20.01.24				
ГИП		Старостенков			20.01.24				

Согласовано

Взам. инв. №

Подп. и дата

Инв. № подл.

План на отм. +8,000 между осями 1–11 и А/1–Б

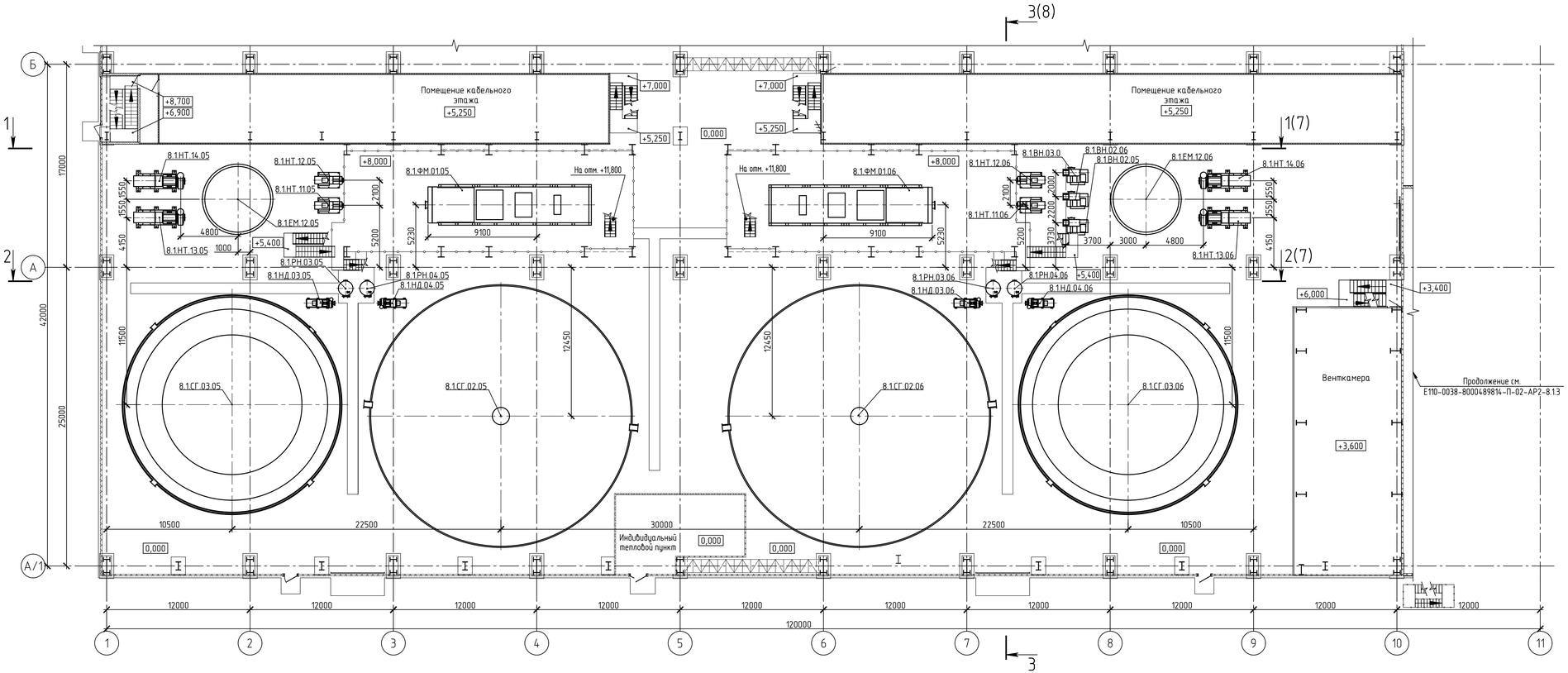

1.За отм. 0,000 принята отметка пола первого этажа Главного корпуса с ФПО между осями 1–11 и А–Е, что соответствует абсолютной отм. 184,000 в БСВ.

						Е110-0038-8000489814-П-02-ТХ1.2-8.1.3-ТХ			
						Усольский калийный комбинат. Обогатительная фабрика 2-ой очереди строительства. Флотационная фабрика с технологией обезвоживания шламов			
Изм.	Кол.уч.	Лист	№док.	Подп.	Дата				
Разраб.		Азанова			20.01.24	Главный корпус с ФПО (2-я очередь). Отделение обесшламливания	Стадия	Лист	Листов
Пров.		Бебретдинов			20.01.24		П	3	
Нач. отд.		Колосов			20.01.24	План на отм. +8,000 между осями 1–11 и А/1–Б	ПроТех инжиниринг		
Н. контр.		Лезникова			20.01.24				
ГИП		Старостенков			20.01.24				

Согласовано

Взам. инв. №

Подп. и дата

Инв. № подл.

План на отм. +11,000; +12,300; +12,800; +13,300; +14,300 между осями 1–11 и А/1–Б

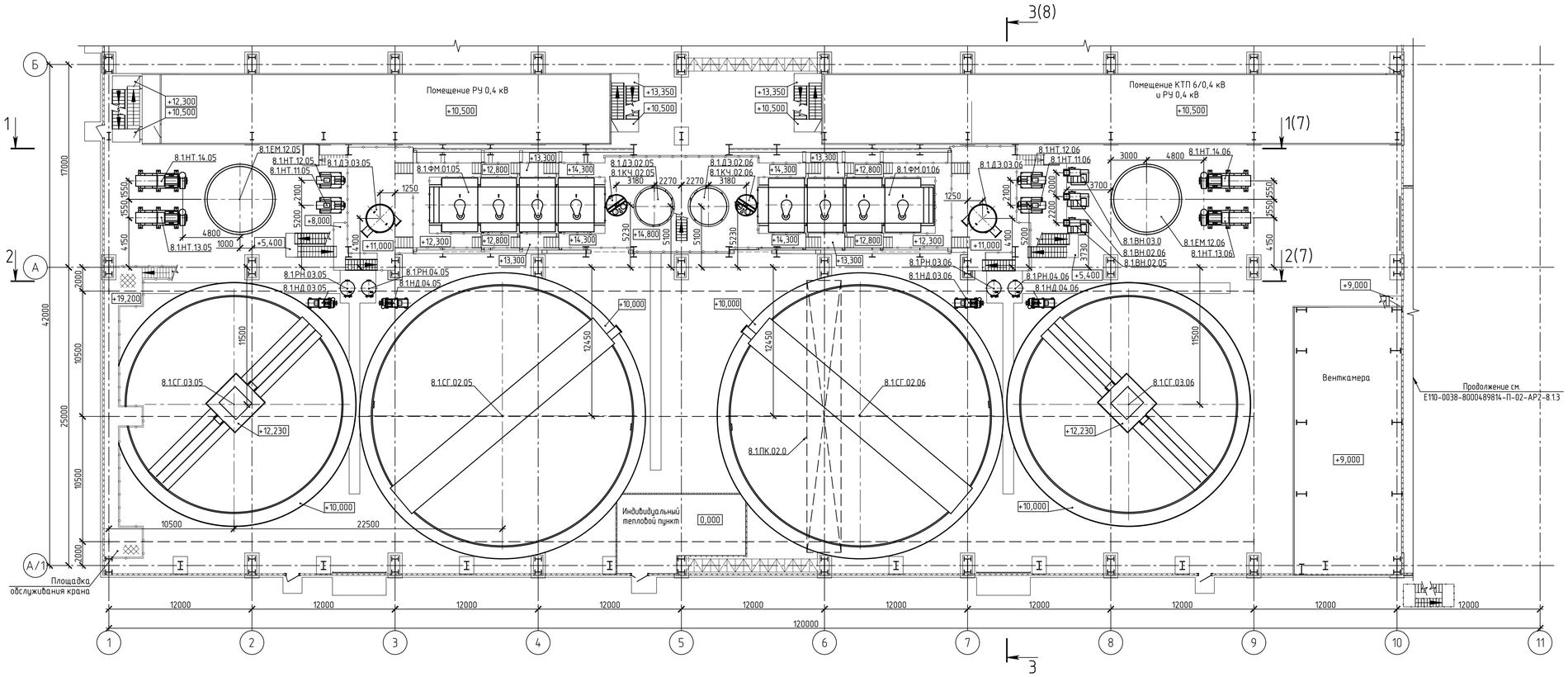

1 За отм. 0,000 принята отметка пола первого этажа Главного корпуса с ФПО между осями 1–11 и А–Е, что соответствует абсолютной отм. 184,000 в БСВ.

						Е110-0038-8000489814-П-02-ТХ1.2-8.1.3-ТХ			
						Усольский калийный комбинат. Обогатительная фабрика 2-ой очереди строительства. Флотационная фабрика с технологией обезвоживания шламов			
Изм.	Кол.уч.	Лист	№док.	Подп.	Дата				
Разраб.		Азанова			20.01.24	Главный корпус с ФПО (2-я очередь). Отделение обесшламливания	Стадия	Лист	Листов
Пров.		Бебретдинов			20.01.24		П	4	
Нач. отд.		Колосов			20.01.24	План на отм. +11,000; +12,300; +12,800; +13,300; +14,300 между осями 1–11 и А/1–Б	ПроТех инжиниринг		
Н. контр.		Лезникова			20.01.24				
ГИП		Старостенков			20.01.24				

Согласовано

Взам. инв. №

Подп. и дата

Инв. № подл.

План на отм. +17,000; +18,500 между осями 1-11 и А-Г

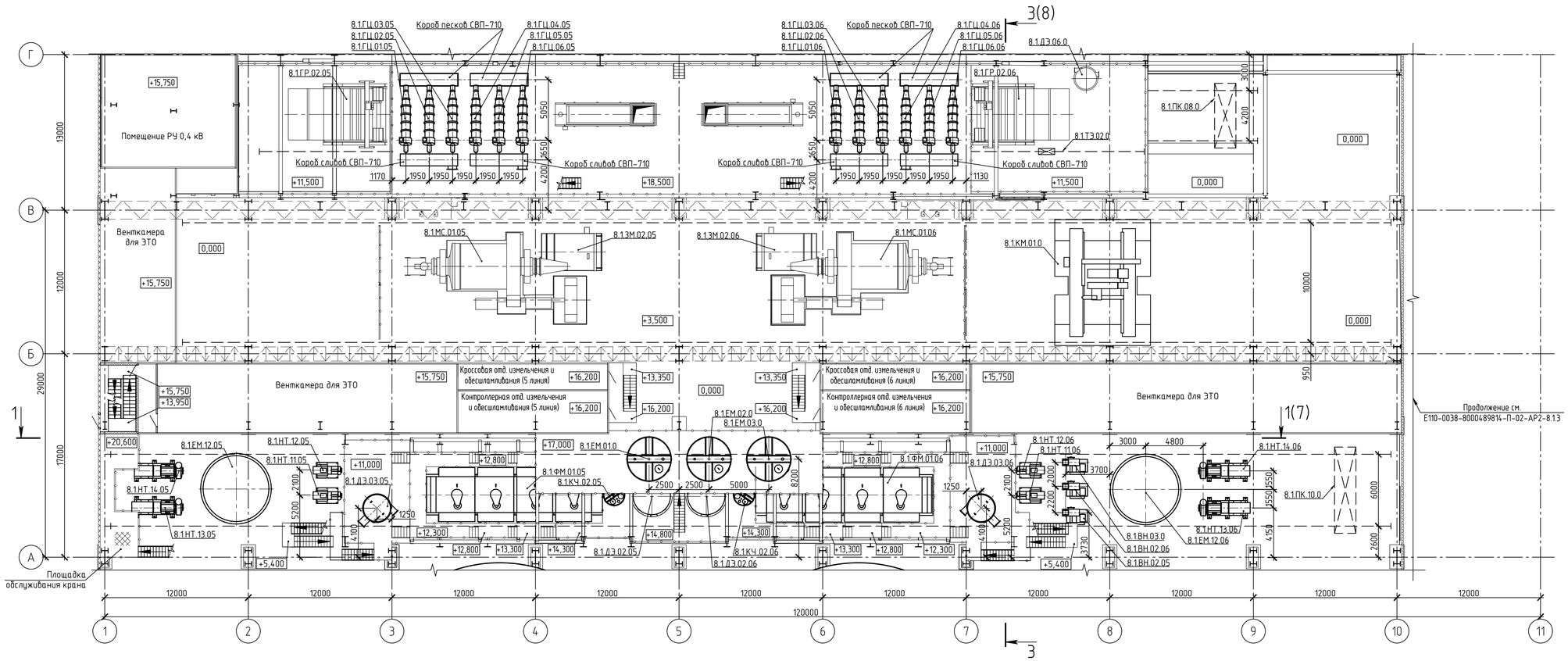

План на отм. +18,500; +21,500 между осями 1-11 и В-Г

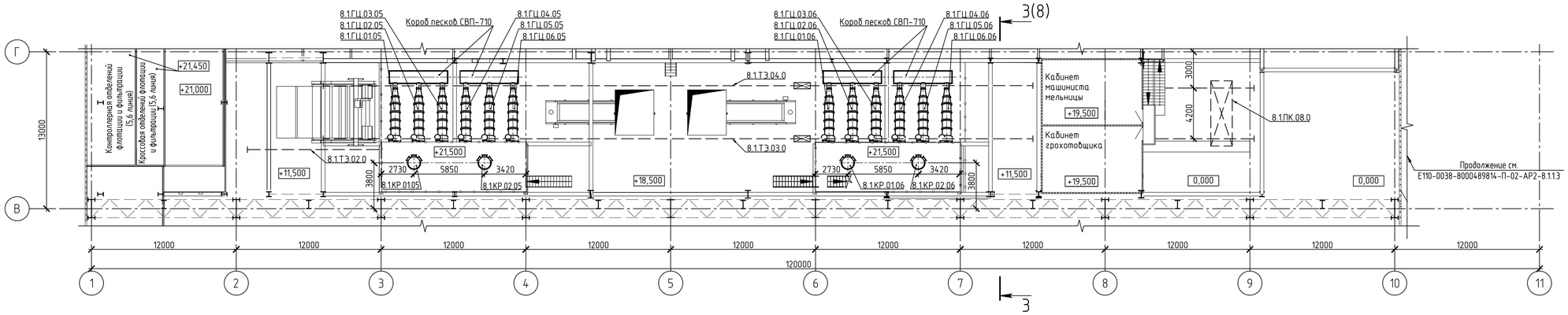

1 За отм. 0,000 принята отметка пола первого этажа Главного корпуса с ФПО между осями 1-11 и А-Е, что соответствует абсолютной отм. 184,000 в БСВ.
2 Толстыми линиями показано оборудование, относящееся к отделению обесшламливания. Тонкими линиями показано оборудование, относящееся к отделениям флотации, измельчения.

						Е110-0038-8000489814-П-02-ТХ1.2-8.1.3-ТХ			
Изм.	Кол.уч.	Лист	№док.	Подп.	Дата	Усольский калийный комбинат. Обогатительная фабрика 2-ой очереди строительства. Флотационная фабрика с технологией обезвоживания шламов			
Разраб.		Азанова			20.01.24	Главный корпус с ФПО (2-я очередь). Отделение обесшламливания	Стадия	Лист	Листов
Пров.		Бедретдинов			20.01.24		П	5	
Нач. отд.		Колосов			20.01.24	План на отм. +17,000; +18,500 между осями 1-11 и А-Г. План на отм. +18,500; +21,500 между осями 1-11 и В-Г	ПроТех инжиниринг		
Н. контр.		Лезникова			20.01.24				
ГИП		Старостенков			20.01.24				

Согласовано

Взам. инв. №

Подп. и дата

Инв. № подл.

План на отм. +11,500 между осями 1–11 и Г–Д

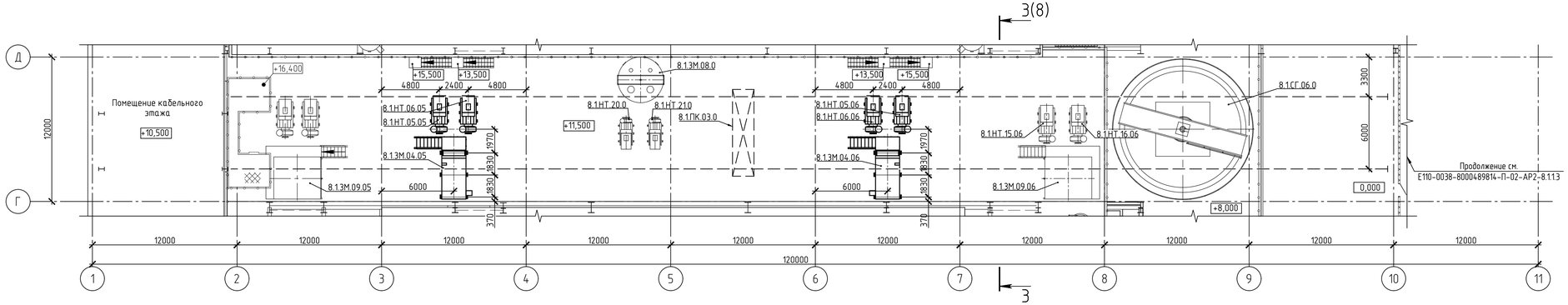

План на отм. +28,500 между осями 1–11 и Г–Д

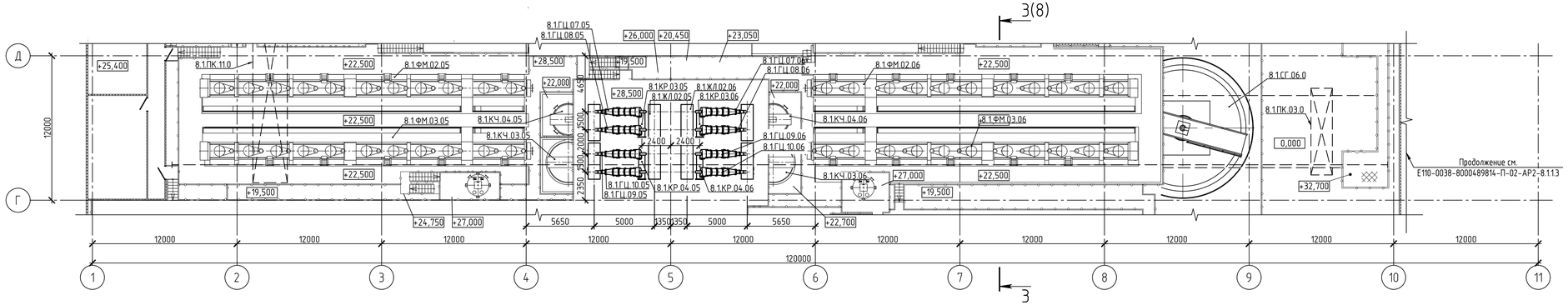

1 За отм. 0,000 принята отметка пола первого этажа Главного корпуса с ФПО между осями 1–11 и А–Е, что соответствует абсолютной отм. 184,000 в БСВ.
2 Толстыми линиями показано оборудование, относящееся к отделению обесшламливания. Тонкими линиями показано оборудование, относящееся к отделениям фильтрации, флотации.

						Е110-0038-8000489814-П-02-ТХ1.2-8.1.3-ТХ			
						Усольский калийный комбинат. Обогатительная фабрика 2-ой очереди строительства. Флотационная фабрика с технологией обезвоживания шламов			
Изм.	Кол.уч.	Лист	№док.	Подп.	Дата				
Разраб.		Азанова			20.01.24	Главный корпус с ФПО (2-я очередь). Отделение обесшламливания	Стадия	Лист	Листов
Пров.		Бедретдинов			20.01.24		П	6	
Нач. отд.		Колосов			20.01.24	План на отм. +11,500 между осями 1–11 и Г–Д. План на отм. +28,500 между осями 1–11 и Г–Д.	ПроТех инжиниринг		
Н. контр.		Лезникова			20.01.24				
ГИП		Старостенков			20.01.24				

Согласовано

Взам. инв. №

Подп. и дата

Инв. № подл.

Разрез 1-1

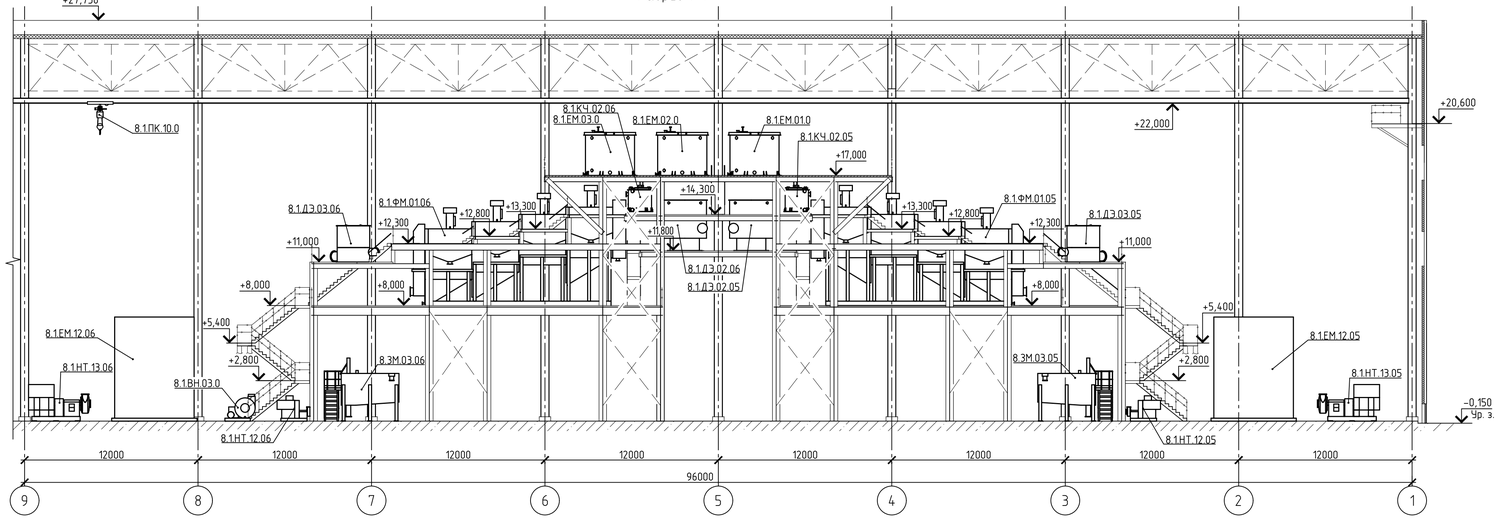

Разрез 2-2

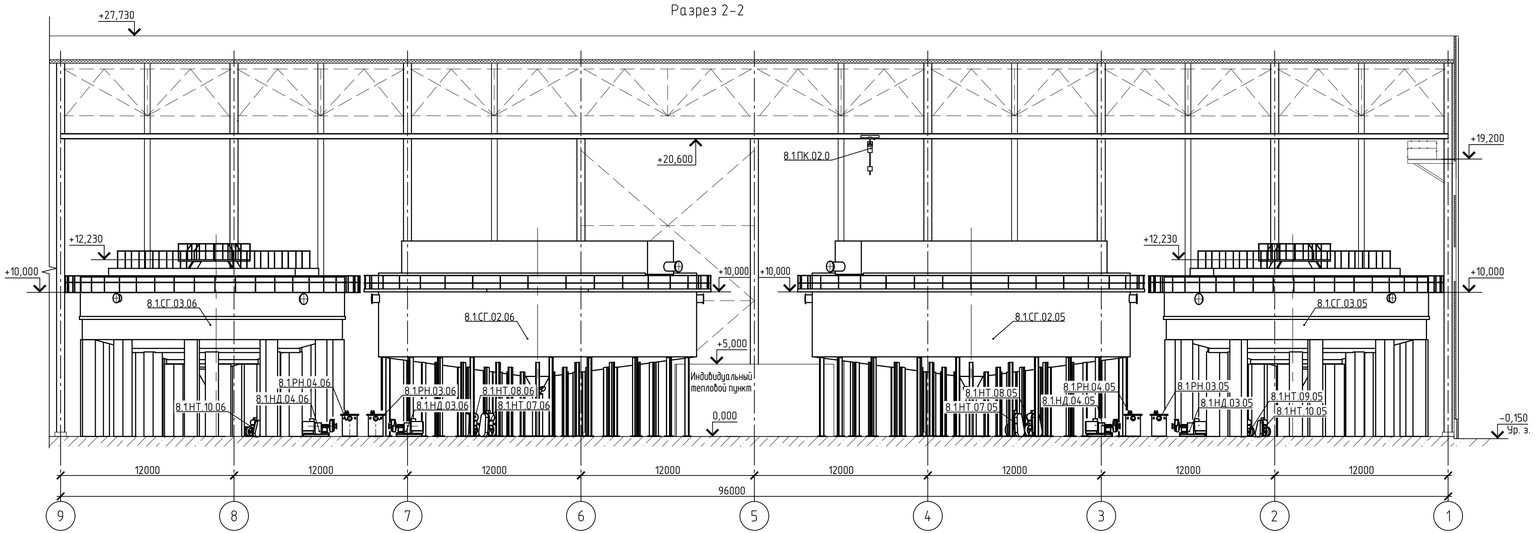

1 За отм. 0,000 принята отметка пола первого этажа Главного корпуса с ФПО между осями 1-11 и А-Е, что соответствует абсолютной отм. 184,000 в БСВ.

						Е110-0038-8000489814-П-02-ТХ1.2-8.1.3-ТХ			
						Усольский калийный комбинат. Обогатительная фабрика 2-ой очереди строительства. Флотационная фабрика с технологией обезвоживания шламов			
Изм.	Кол.уч.	Лист	№док.	Подп.	Дата				
Разраб.		Азанова			20.01.24	Главный корпус с ФПО (2-я очередь). Отделение обесшламливания	Стадия	Лист	Листов
Пров.		Бебретдинов			20.01.24		П	7	
Нач. отд.		Колосов			20.01.24	Разрезы 1-1, 2-2	ПроТех инжиниринг		
Н. контр.		Лезникова			20.01.24				
ГИП		Старостенков			20.01.24				

Согласовано

Взам. инв. №

Подп. и дата

Инв. № подл.

Разрез 3-3

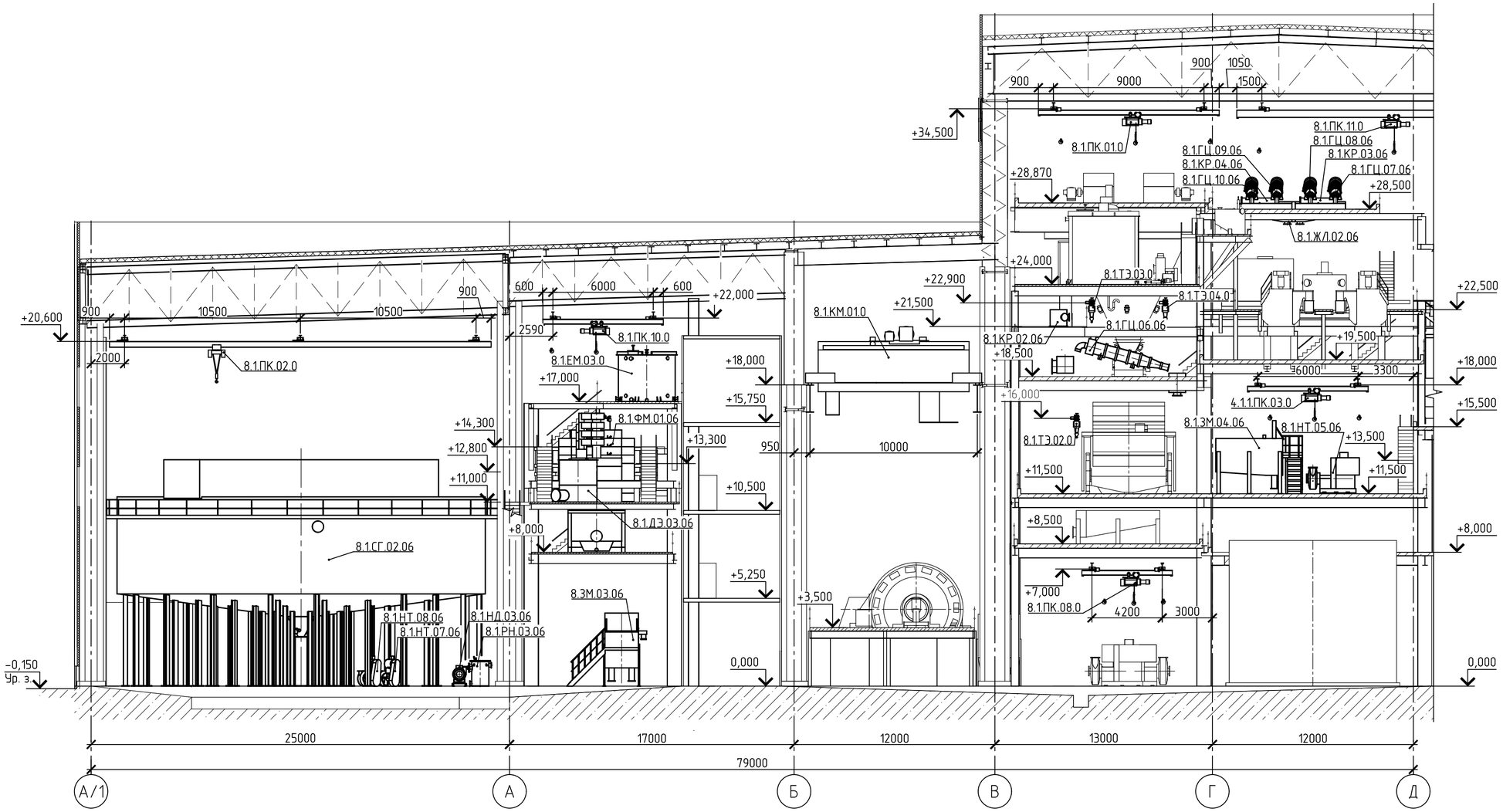

1 За отм. 0,000 принята отметка пола первого этажа Главного корпуса с ФПО между осями 1-11 и А-Е, что соответствует абсолютной отм. 184,000 в БСВ.
2 Толстыми линиями показано оборудование, относящееся к отделению обесшламливания. Тонкими линиями показано оборудование, относящееся к отделениям флотации, измельчению.

Согласовано

Взам. инв. №

Подп. и дата

Инв. № подл.

Изм.	Кол.уч.	Лист	№док.	Подп.	Дата	Е110-0038-8000489814-П-02-ТХ1.2-8.1.3-ТХ		
						Усольский калийный комбинат. Обогатительная фабрика 2-ой очереди строительства. Флотационная фабрика с технологией обезвоживания шламов		
Разраб.		Азанова			20.01.24	Главный корпус с ФПО (2-я очередь). Отделение обесшламливания	Стадия	Лист	Листов
Пров.		Бедретдинов			20.01.24		П	8	
Нач. отд.		Колосов			20.01.24	Разрез 3-3	ПроТех инжиниринг		
Н. контр.		Лезникова			20.01.24				
ГИП		Старостенков			20.01.24				

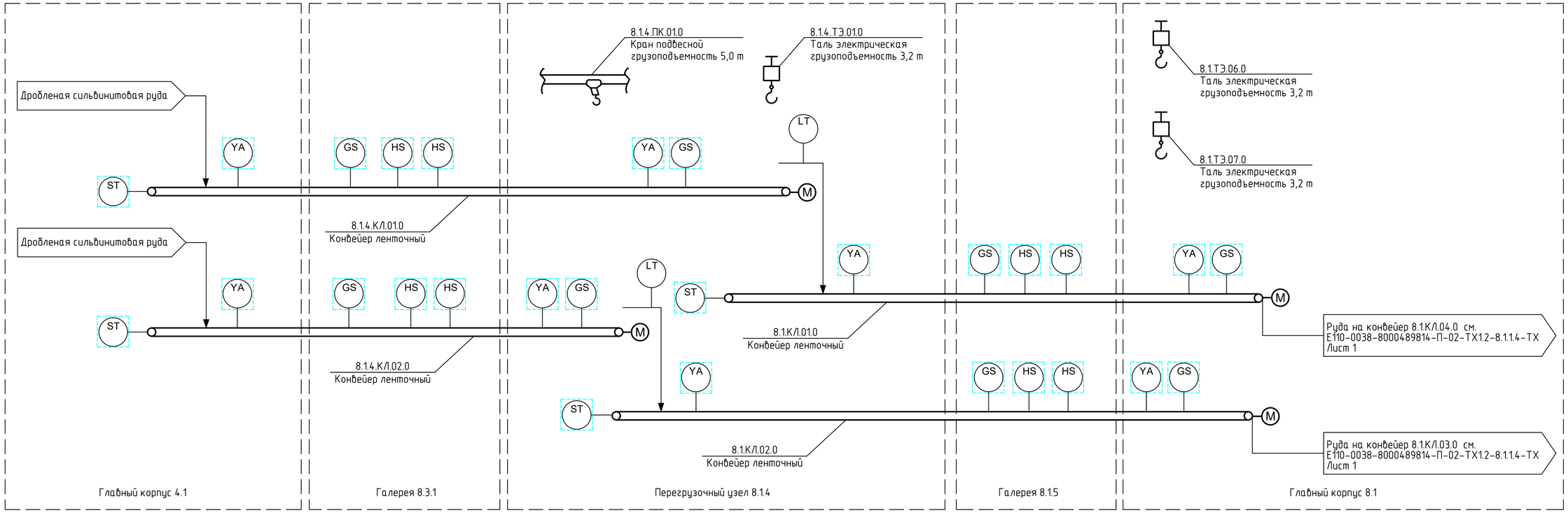

Условные обозначения

– технологический поток

– комплектная поставка

Изм.	Кол.уч.	Лист	№док.	Подп.	Дата	Е110-0038-8000489814-П-02-ТХ1.2-8.1.4-ТХ
						Усольский калийный комбинат. Обогатительная фабрика 2-ой очереди строительства. Флотационная фабрика с технологией обезвоживания шламов
Разраб.		Калашникова			20.01.24	Главный корпус с ФПО (2-я очередь) Перегрузочный узел
Пров.		Никифорова			20.01.24	
Нач. отд.		Колосов			20.01.24	Аппаратурно-технологическая схема
Н. контр.		Лезникова			20.01.24	
ГИП		Старостенков			20.01.24	

Стадия	Лист	Листов
П	1	2

ПроТех инжиниринг

Согласовано

Взам. инв. №

Подп. и дата

Инв. №подл.

E110-0038-8000489814-П-02-ТХ1.2-8.1.4-ТХ_0_0_RU_IFD.dwg

Формат А4х3

План на отм. +25,700

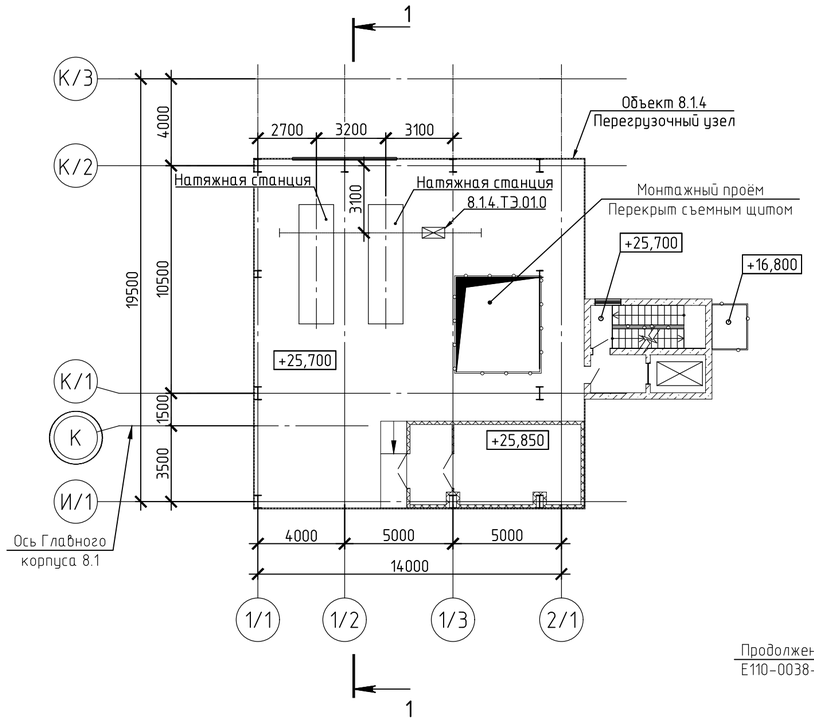

План на отм. +30,900

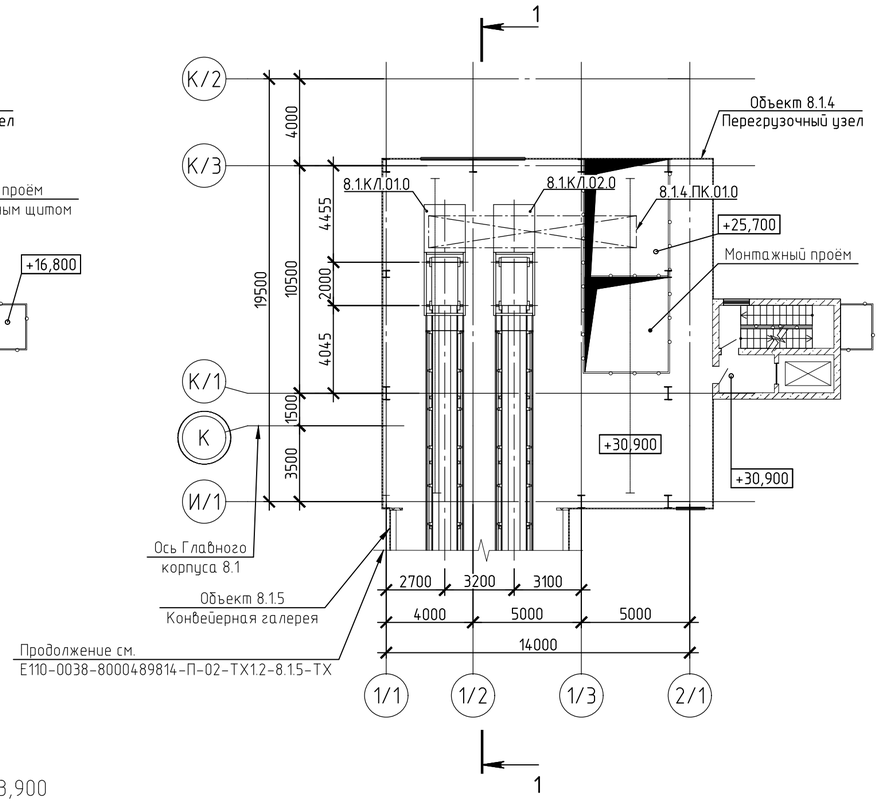

Разрез 1-1

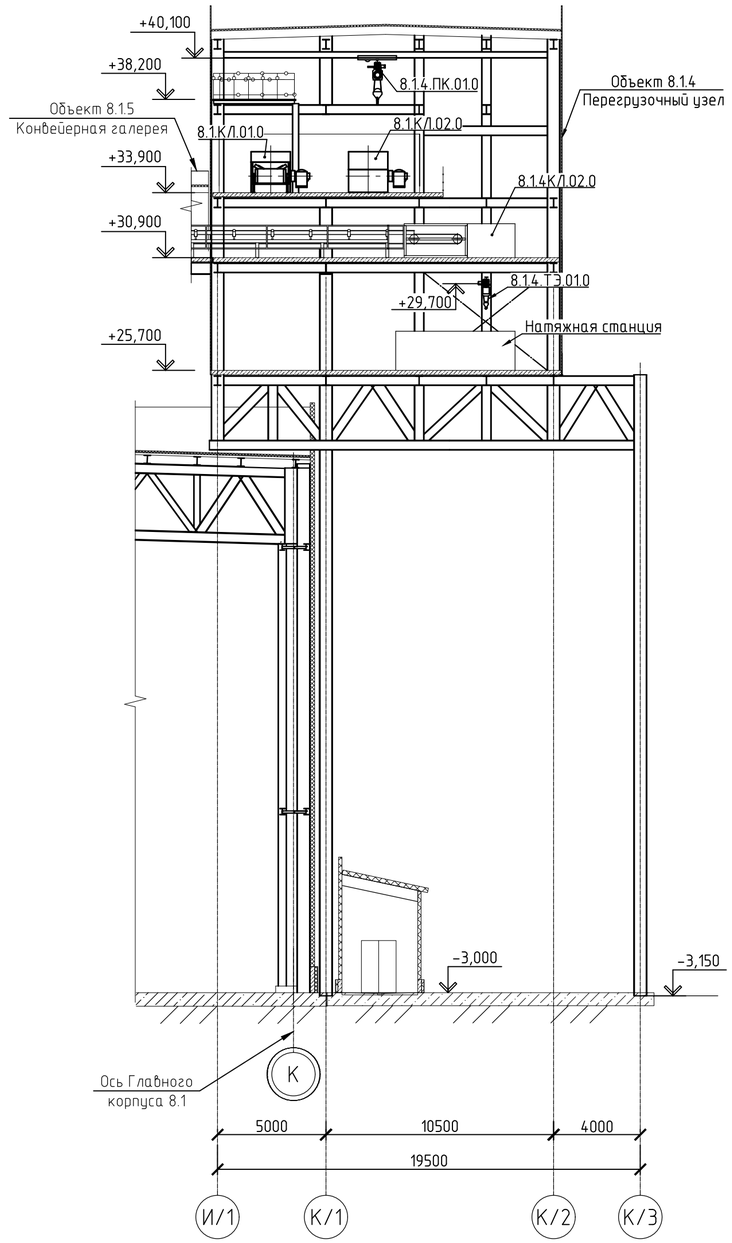

План на отм. +33,900

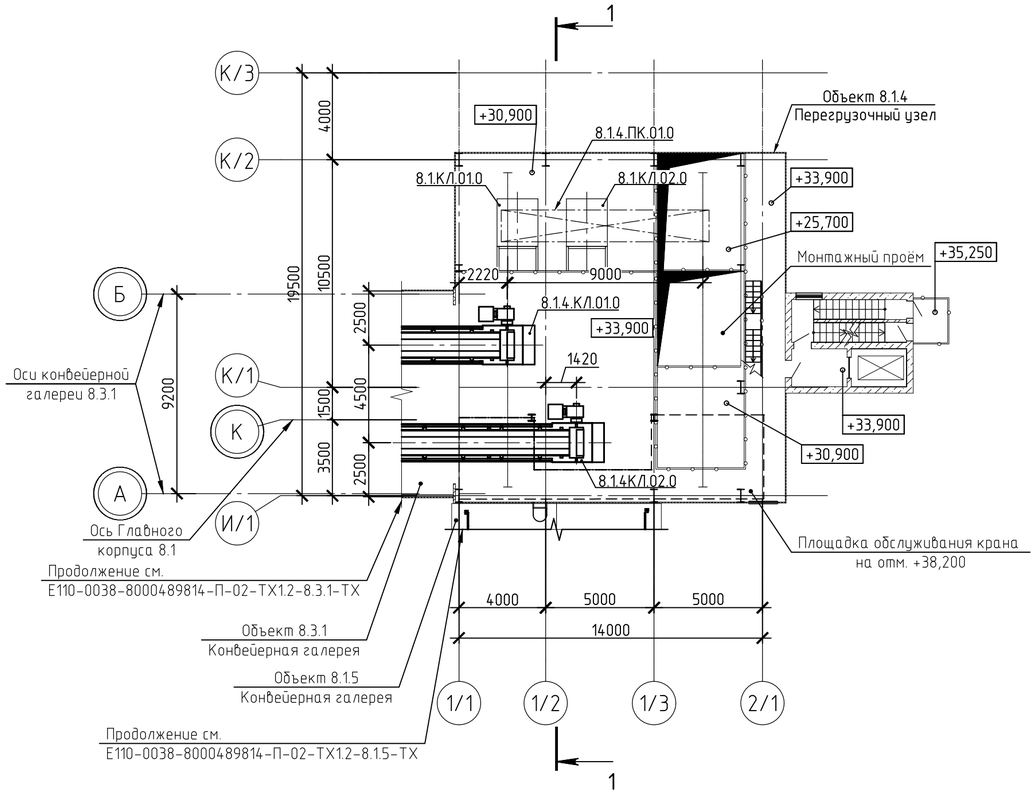

1 За отм. 0,000 принята отметка пола первого этажа Главного корпуса с ФПО между осями 1-11 и А-Е, что соответствует абсолютной отм. 184,000 в БСВ.
2. Толстыми линиями показано оборудование, относящееся к перегрузочному узлу. Тонкими линиями показано оборудование, относящееся к отделению измельчения.

						Е110-0038-8000489814-П-02-ТХ1.2-8.1.4-ТХ		
						Усольский калийный комбинат. Обогатительная фабрика 2-ой очереди строительства. Флотационная фабрика с технологией обезвоживания шламов		
Изм.	Кол.уч.	Лист	№док.	Подп.	Дата			
Разраб.		Шакирова			20.01.24	Главный корпус с ФПО (2-я очередь). Перегрузочный узел	Стадия	Лист	Листов
Пров.		Бедретдинов			20.01.24		П	2	
Нач. отд.		Колосов			20.01.24	План на отм. +25,700. План на отм. +30,900. План на отм. +33,900. Разрез 1-1	ПроТех инжиниринг		
Н. контр.		Лезникова			20.01.24				
ГИП		Старостенков			20.01.24				

Согласовано

Взам. инв. №

Подп. и дата

Инв. № подл.

План на отм. +30,900

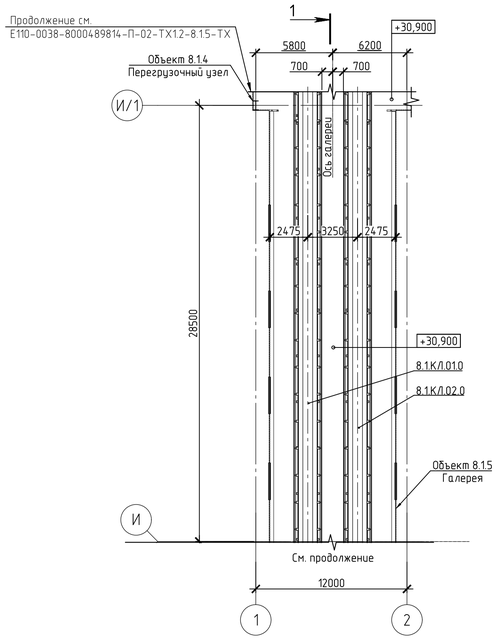

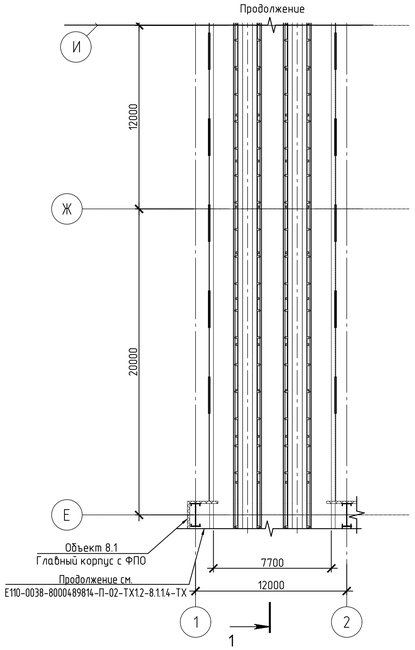

Разрез 1-1

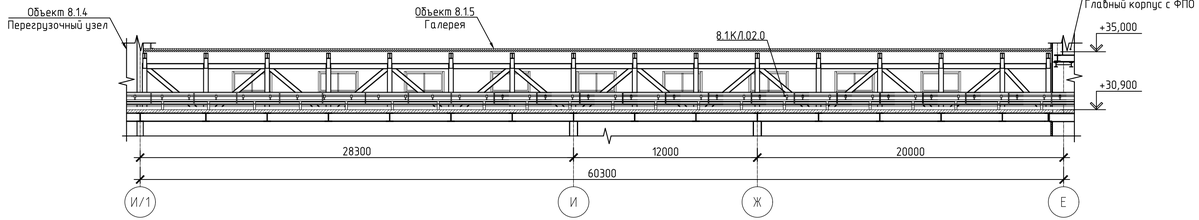

1 За отм. 0,000 принята отметка пола первого этажа Главного корпуса с ФПО между осями 1-11 и А-Е, что соответствует абсолютной отм. 184,000 в БСВ.
2 Тонкими линиями показано оборудование, относящееся к отделению измельчения.

						E110-0038-8000489814-П-02-ТХ1.2-8.1.5-ТХ			
						Усольский калийный комбинат. Обогатительная фабрика 2-ой очереди строительства. Флотационная фабрика с технологией обезвоживания шламов			
Изм.	Колич.	Лист	№док.	Подп.	Дата				
Разраб.		Шакирова			20.01.24	Главный корпус с ФПО (2-я очередь). Галерея транспорта дробленой руды от перегрузочного узла на ФОФ2	Стадия	Лист	Листов
Пров.		Бедретдинов			20.01.24		П		1
Нач. отд.		Колосов			20.01.24	План на отм. +30,900. Разрез 1-1	ПроТех инжиниринг		
Н. контр.		Лезникова			20.01.24				
ГИП		Старостенков			20.01.24				

Согласовано

Взам. инв. №

Подп. и дата

Инв. № подл.

План на отм. +33,900

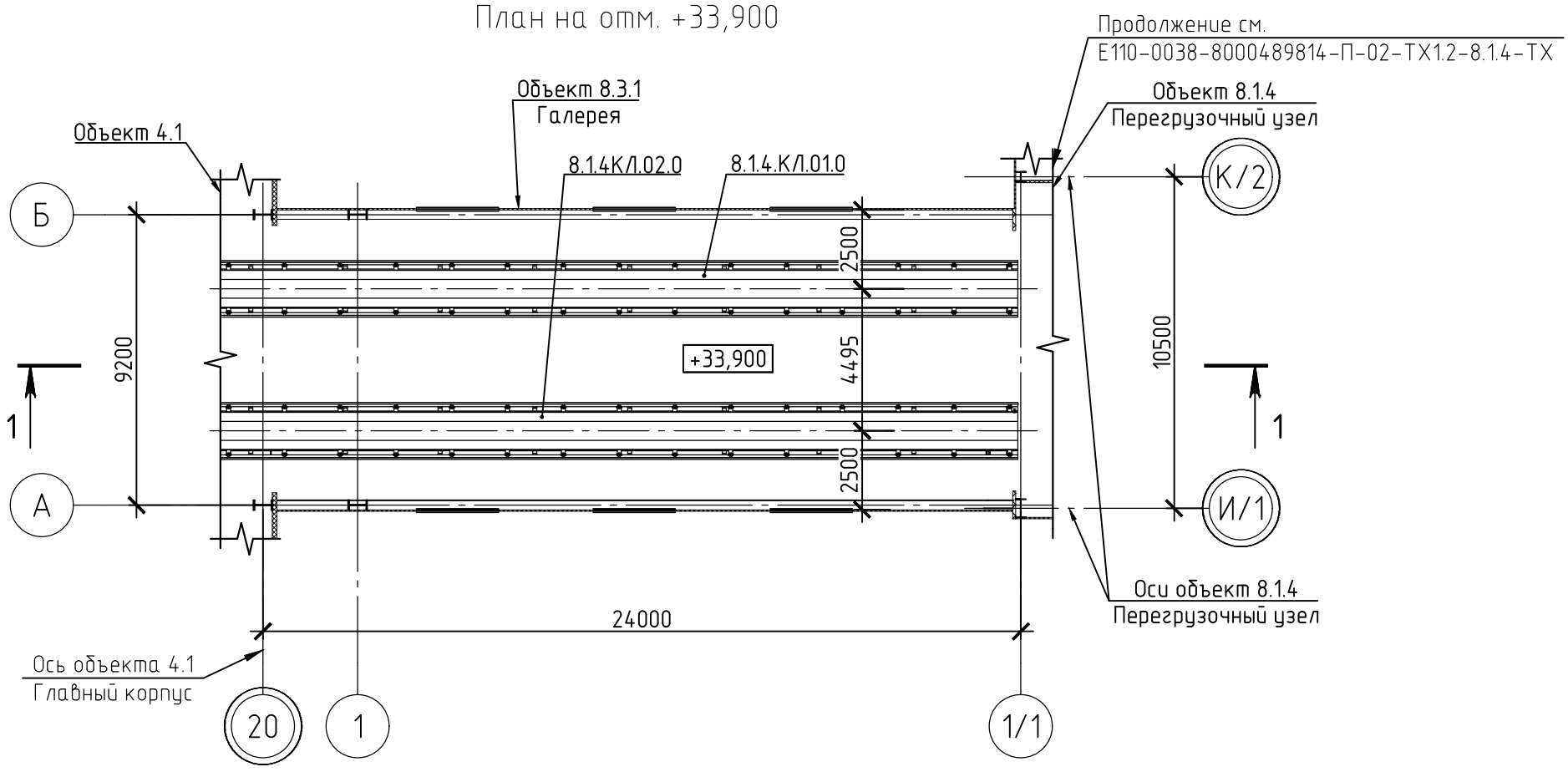

Разрез 1-1

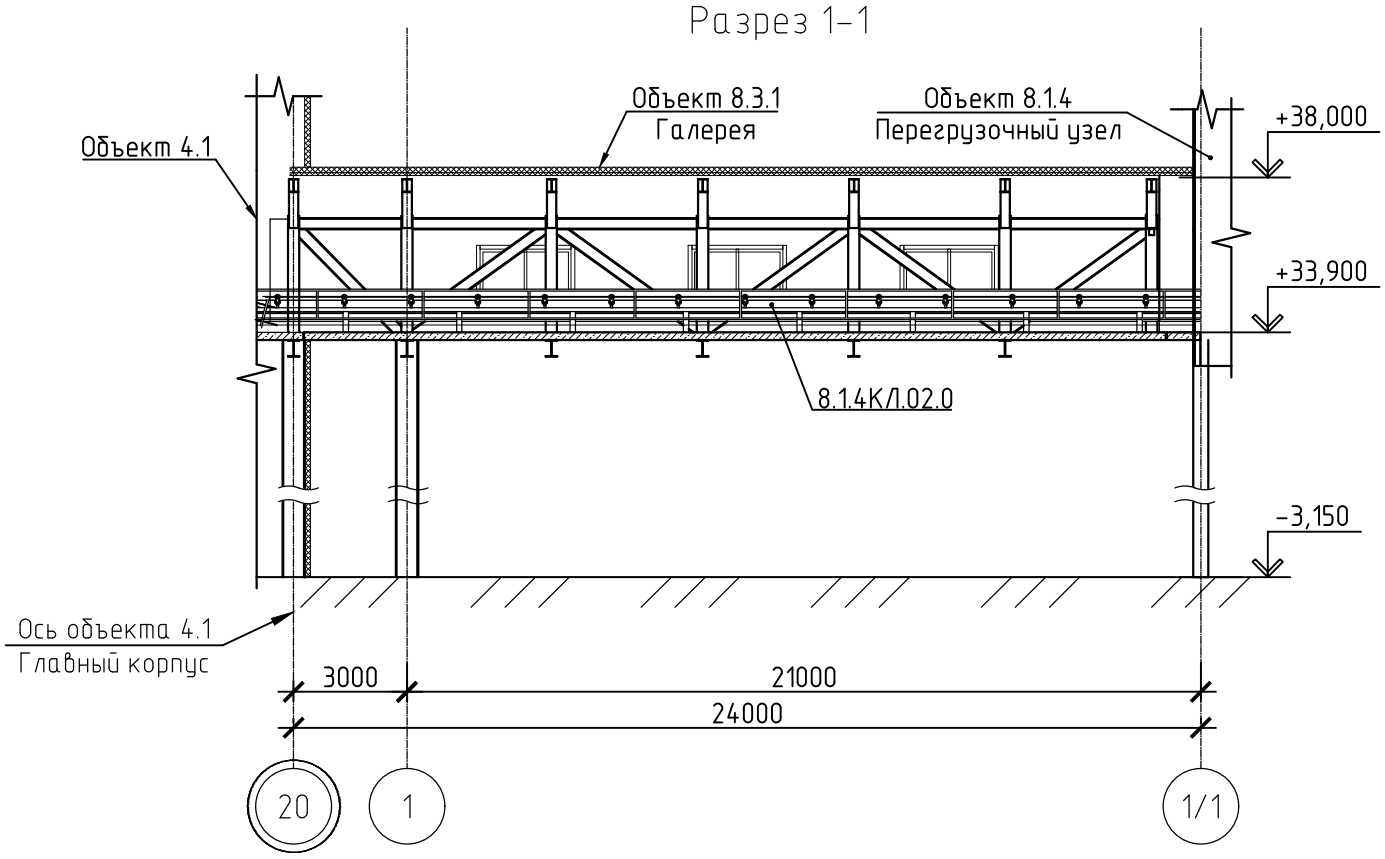

1 За отм. 0,000 принята отметка пола первого этажа Главного корпуса с ФПО между осями 1-11 и А-Е, что соответствует абсолютной отм. 184,000 в БСВ.

Согласовано

Взам. инв. №

Подп. и дата

Инв. № подл.

Изм.	Кол.уч.	Лист	№док.	Подп.	Дата
Разраб.		Шакирова			20.01.24
Пров.		Бедретдинов			20.01.24
Нач. отд.		Колосов			20.01.24
Н. контр.		Лезникова			20.01.24
ГИП		Старостенков			20.01.24

Е110-0038-8000489814-П-02-ТХ1.2-8.3.1-ТХ

Усольский калийный комбинат.
Обогатительная фабрика 2-ой очереди строительства.
Флотационная фабрика с технологией обезвоживания шламов

Главный корпус с ФПО (2-я очередь).
Галерея транспорта дробленой руды

Стадия	Лист	Листов
П		1

План на отм. +33,900. Разрез 1-1

ПроТех инжиниринг

План галереи подачи концентрата до перегрузочного узла

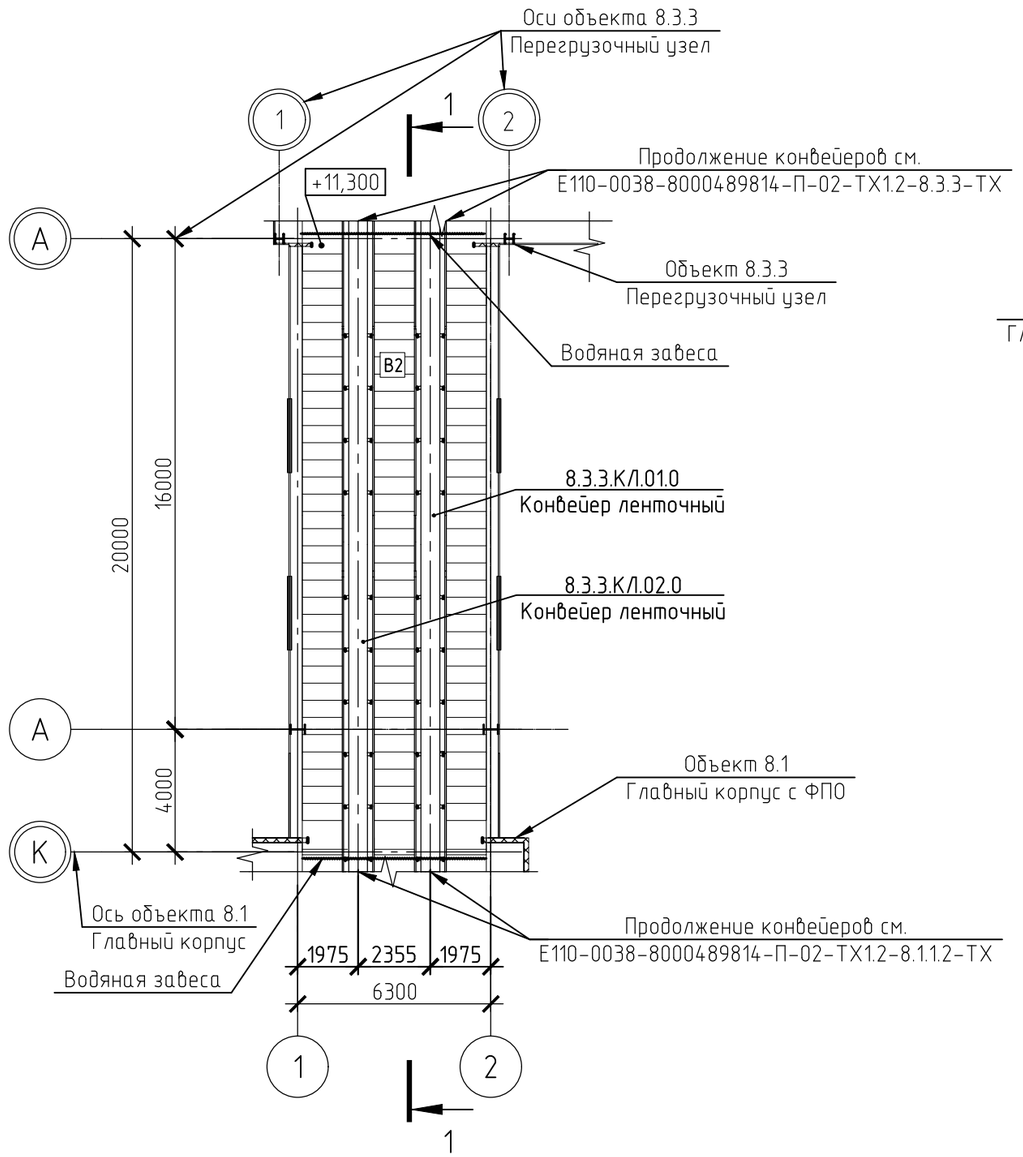

Разрез 1-1

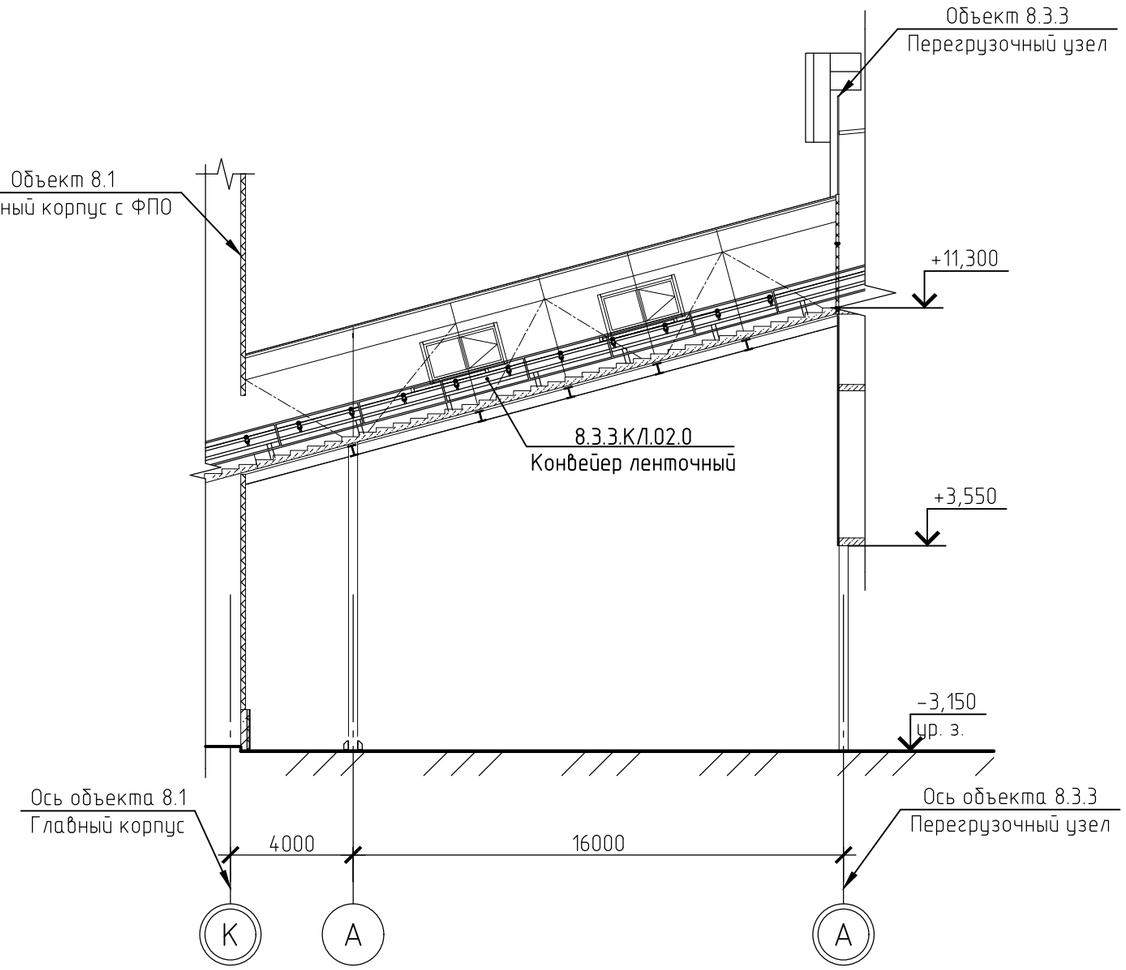

1 За отм. 0,000 принята отметка пола первого этажа Главного корпуса с ФПО между осями 1-11 и А-Е, что соответствует абсолютной отм. 184,000 в БСВ.
2 Тонкими линиями показано оборудование, относящееся к объекту 8.3.3 Перегрузочный узел.

Изм.	Кол.уч.	Лист	№док.	Подп.	Дата	Е110-0038-8000489814-П-02-ТХ1.2-8.3.2-ТХ		
						Усольский калийный комбинат. Обогатительная фабрика 2-ой очереди строительства. Флотационная фабрика с технологией обезвоживания шламов		
Разраб.		Азанова			20.01.24	Главный корпус с ФПО (2-я очередь). Галерея подачи концентрата на ФОФ	Стадия	Лист	Листов
Пров.		Бедретдинов			20.01.24		П		1
Нач. отд.		Колосов			20.01.24	План галереи подачи концентрата до перегрузочного узла. Разрез 1-1	ПроТех инжиниринг		
Н. контр.		Лезникова			20.01.24				
ГИП		Старостенков			20.01.24				

Согласовано

Взам. инв. №

Подп. и дата

Инв. № подл.

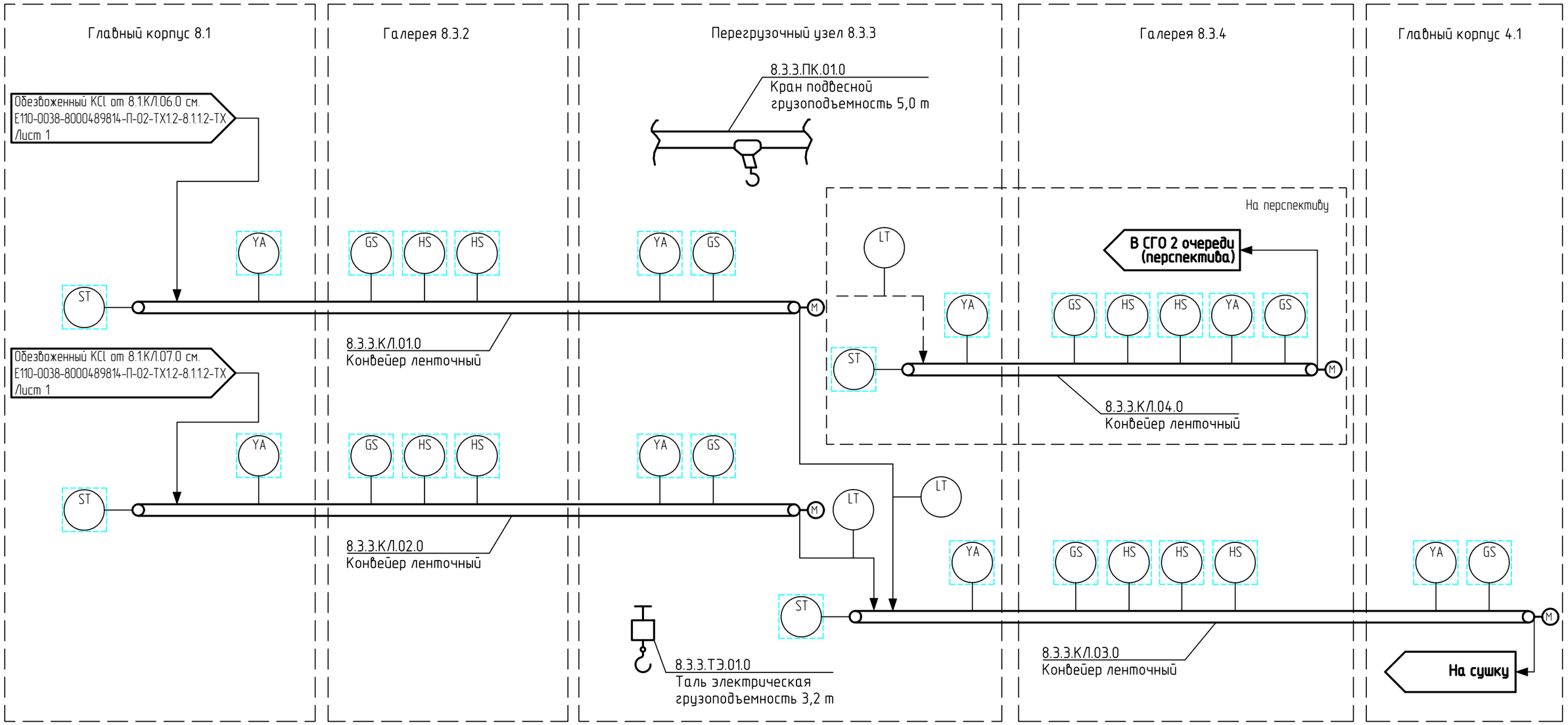

Условные обозначения

– технологический поток

– комплектная поставка

Изм.	Кол.уч.	Лист	№док.	Подп.	Дата	Е110-0038-8000489814-П-02-ТХ1.2-8.3.3-ТХ		
						Усольский калийный комбинат. Обогатительная фабрика 2-ой очереди строительства. Флотационная фабрика с технологией обезвоживания шламов		
Разраб.		Калашникова			20.01.24	Главный корпус с ФПО (2-я очередь) Перегрузочный узел	Стадия	Лист	Листов
Пров.		Никифорова			20.01.24		П	1	2
Нач. отд.		Колосов			20.01.24	Аппаратурно-технологическая схема	ПроТех инжиниринг		
Н. контр.		Лезникова			20.01.24				
ГИП		Старостенков			20.01.24				

Согласовано

Взам. инв. №

Подп. и дата

Инв. №подл.

План на отм. -6,000

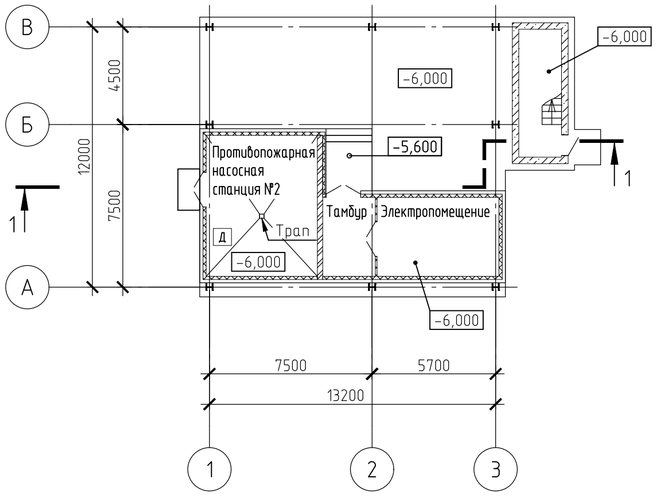

План на отм. +3,800

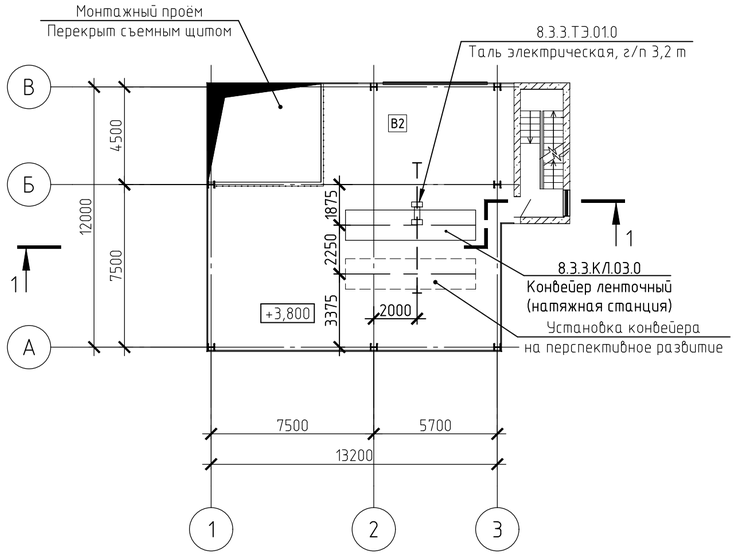

План на отм. +8,800

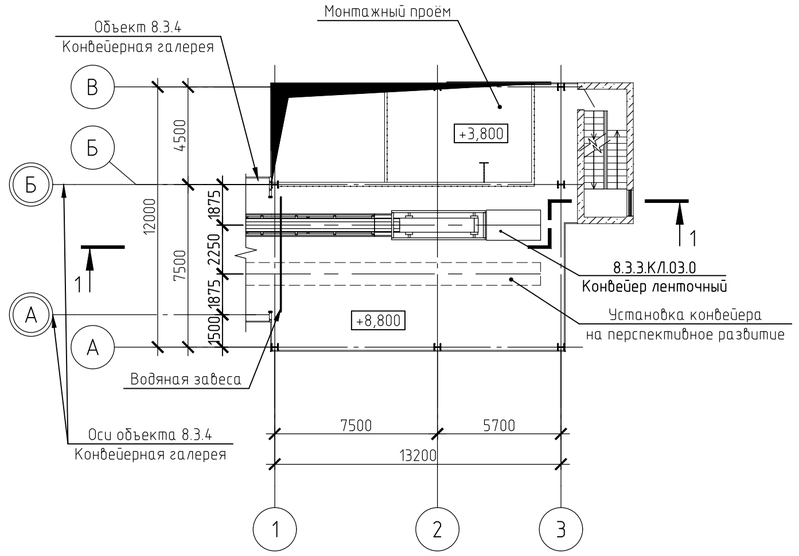

План на отм. +11,300; +14,200

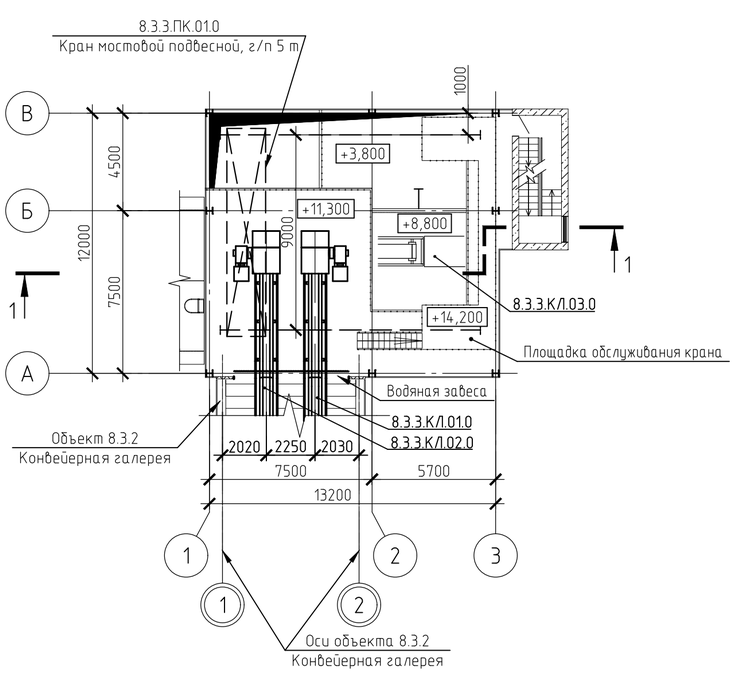

Разрез 1-1

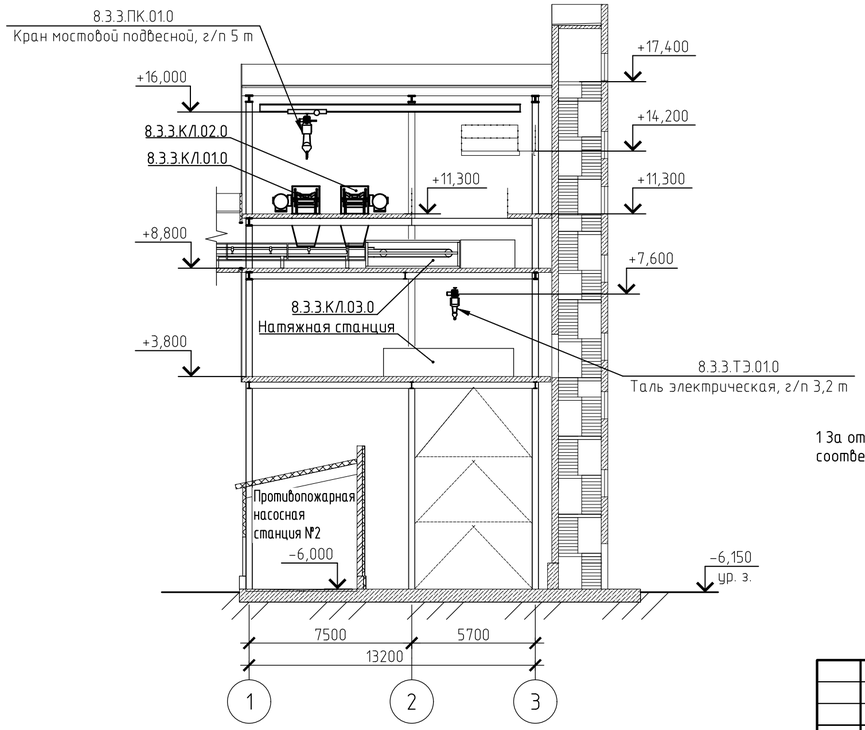

1 За отм. 0,000 принята отметка пола первого этажа Главного корпуса с ФПО между осями 1-11 и А-Е, что соответствует абсолютной отм. 184,000 в БСВ.

						Е110-0038-8000489814-П-02-ТХ1.2-8.3.3-ТХ		
						Усольский калийный комбинат. Обогатительная фабрика 2-ой очереди строительства. Флотационная фабрика с технологией обезвоживания шламов		
Изм.	Кол.уч.	Лист	№док.	Подп.	Дата			
Разраб.		Азанова			20.01.24	Главный корпус с ФПО (2-я очередь). Перегрузочный узел	Стадия	Лист	Листов
Пров.		Бедретдинов			20.01.24		П	2	
Нач. отд.		Колосов			20.01.24	План на отм. -6,000. План на отм. +3,800. План на отм. +8,800. План на отм. +11,300; +14,200. Разрез 1-1	ПроТех инжиниринг		
Н. контр.		Лезникова			20.01.24				
ГИП		Старостенков			20.01.24				

Согласовано

Взам. инв. №

Подп. и дата

Инв. № подл.

План на отм. +8,800; +21,500; +30,800

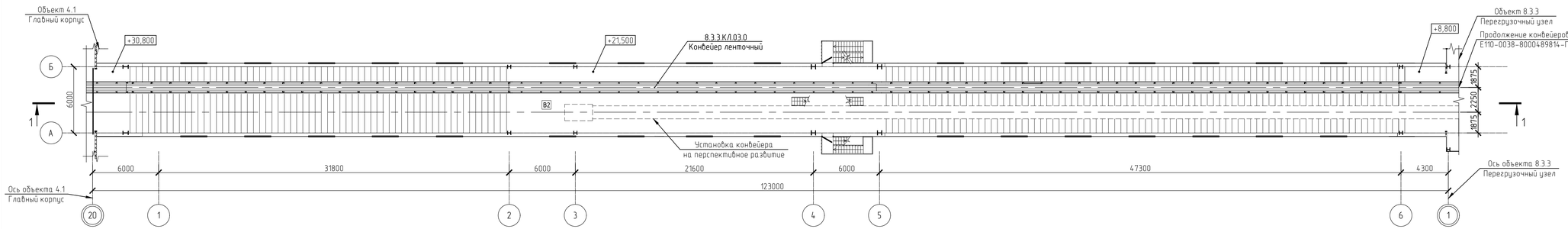

План на отм. +24,250 между осями 4-5 и А-Б

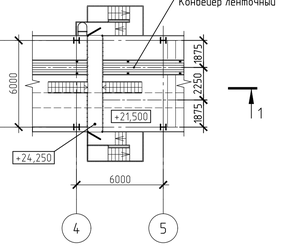

Разрез 1-1

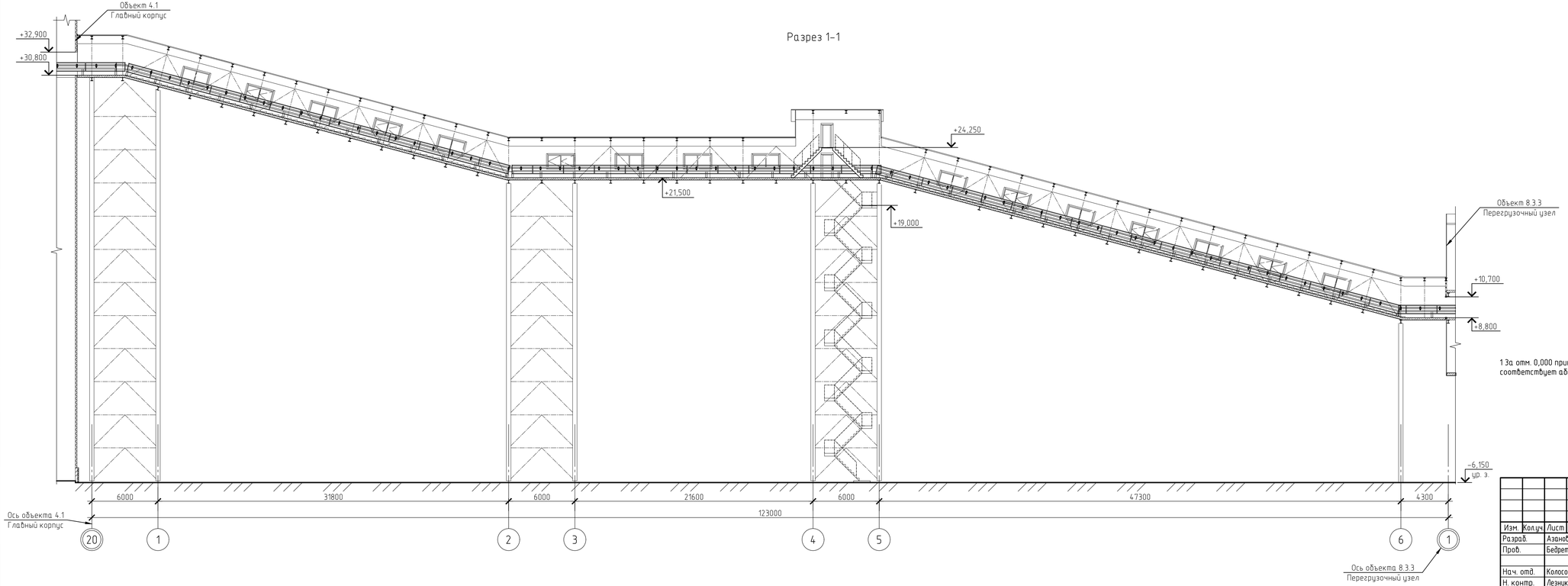

1 За отм. 0,000 принята отметка пола первого этажа Главного корпуса с ФПО между осями 1-11 и А-Е, что соответствует абсолютной отм. 184,000 в БСВ.

Изм.	Кол.уч.	Лист	№док.	Подп.	Дата	Е110-0038-8000489814-П-02-ТХ1.2-8.3.4-ТХ		
						Усольский калийный комбинат. Обогатительная фабрика 2-ой очереди строительства. Флотационная фабрика с технологией обезвоживания шламов		
Разраб.		Азанова			20.01.24	Главный корпус с ФПО (2-я очередь). Галерея подачи концентрата на ФОФ	Стадия	Лист	Листов
Пров.		Бебретдинов			20.01.24		П		1
Нач. отд.		Колосов			20.01.24	План на отм. +8,800; +21,500; +30,800. План на отм. +24,250 между осями 4-5 и А-Б. Разрез 1-1	ПроТех инжиниринг	
Н. контр.		Лезникова			20.01.24			
ГИП		Старостенков			20.01.24			

Согласовано

Взам. инв. №

Подп. и дата

Инв. № подл.